КОРПУС СВЕТОДИОДНОГО СВЕТИЛЬНИКА
ТПК-001М | ТПК-001S

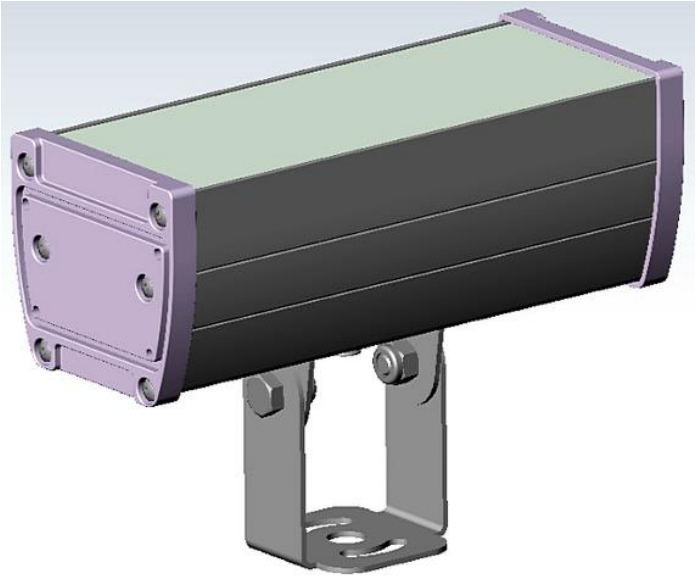

Профиль алюминиевый корпуса ТПК-001М/ТПК-001S

Технические характеристики:
Длина…… 6000 мм
Высота…….. 72 мм
Ширина…… 81 мм
Масса погонного метра……. 2,07 кг
Материал…….. Алюминий АД31
Покрытие …….. Анодирование
Мощность рассеивания…... 80 Вт/пог.м.

Комплектующие:
1. Крышка боковая, пластик IP65
2. Крышка боковая, сталь
3. Крышка боковая, пластик
4. Прокладка изолирующая, силикон
5. Кронштейн подвесной, сталь
6. Кронштейн консольный, сталь
7. Кронштейн консольный, алюминий
8. Кронштейн поворотный, сталь
9. Кронштейн двойной
10. Кронштейн двойной сдвоенный, сталь
11. Кронштейн тройной, сталь
12. Кронштейн тройной сдвоенный, сталь

Профиль ТПК-001М

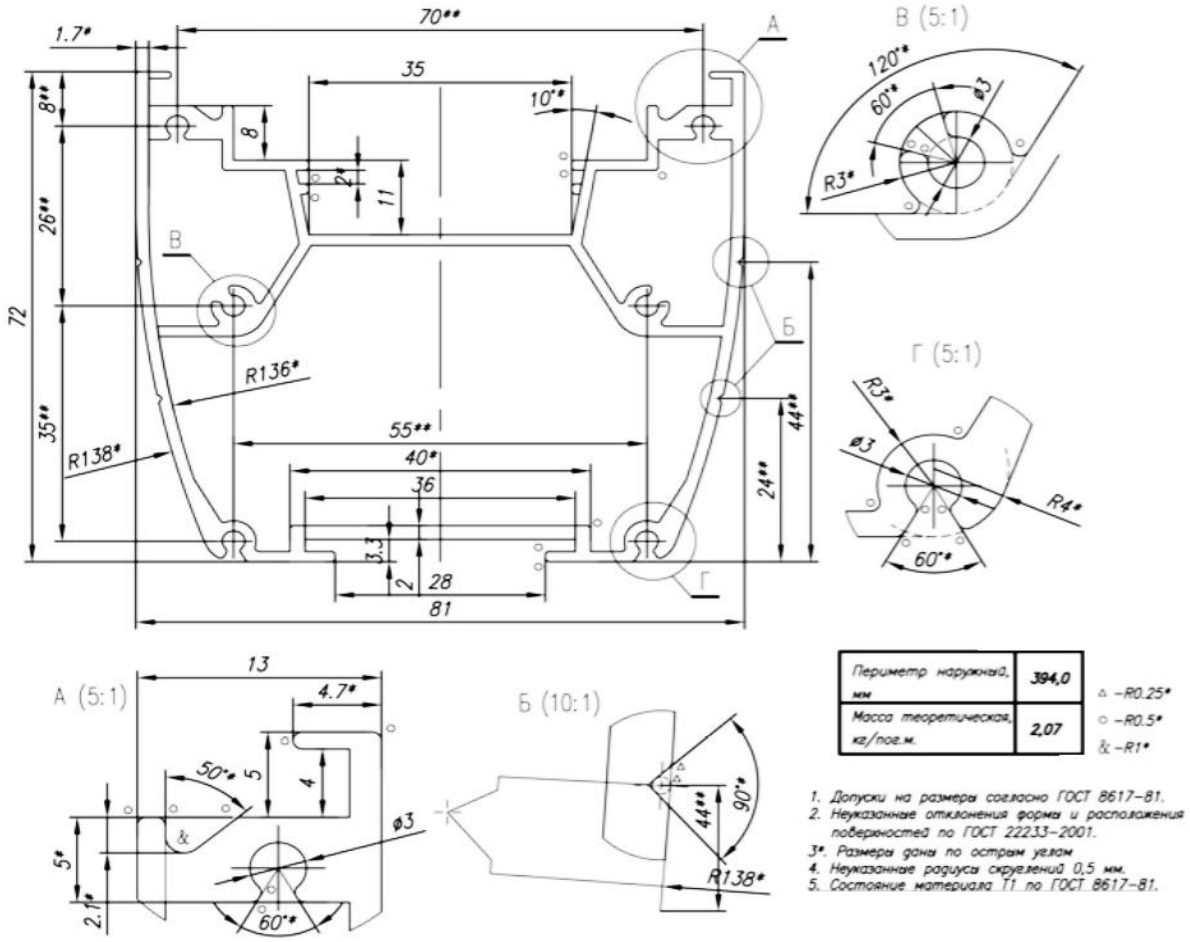

Профиль ТПК-001S
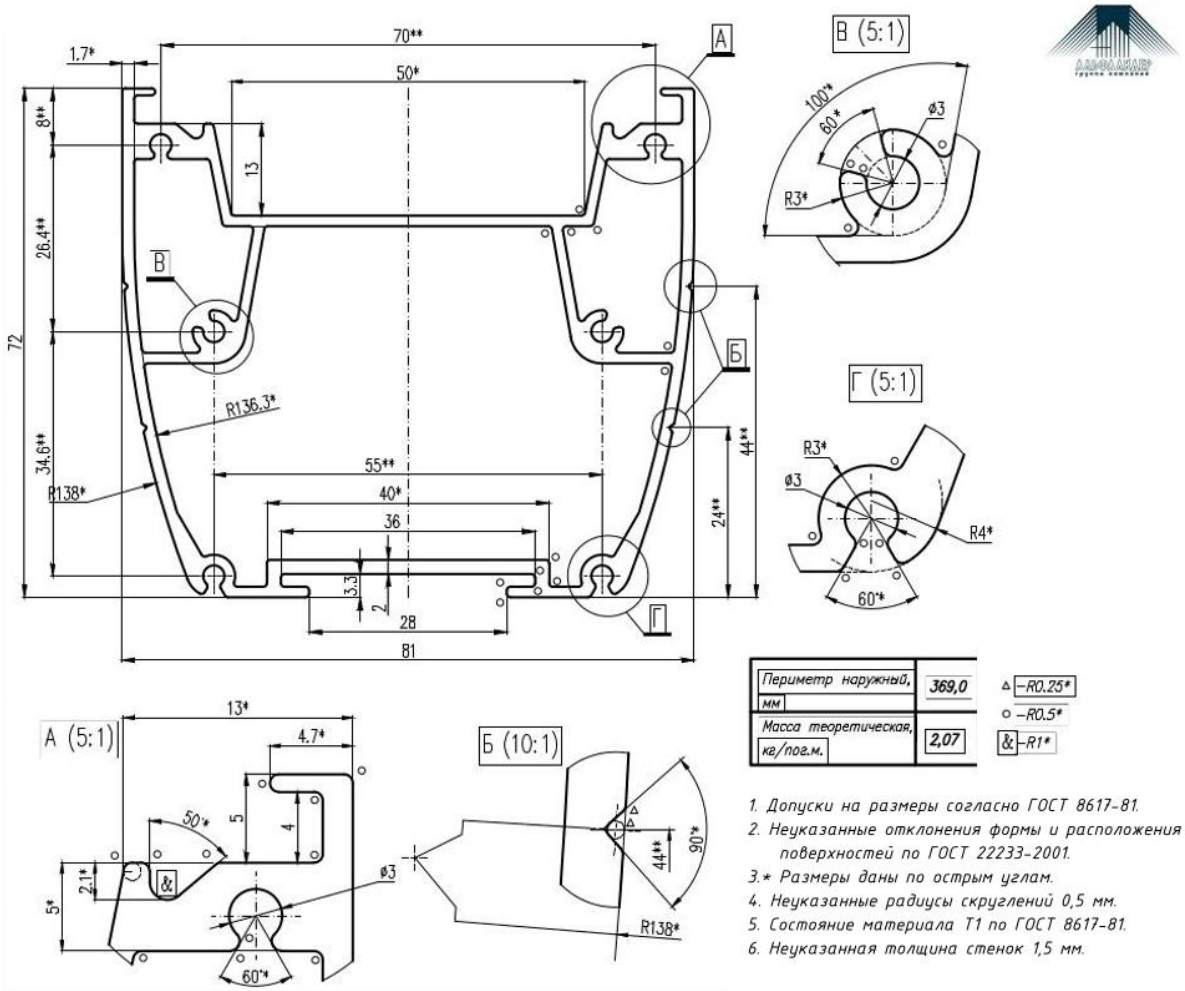
модификация профиля ТПК-001М, но с увеличенной площадкой под установку светодиодов – до 50 мм