VORTRAUCHLICHE UNVEROEFFENTLICHTE ZEICHNUNG
© COPYRIGHT 20 BY TYCO ELECTRONICS CORPORATION. ALL RIGHTS RESERVED. ALLE RECHTE VORBEHALTEN.

RELEASED FOR PUBLICATION
FREI FUER VEROEFFENTLICHUNG --.--.-- 20--

MATED WITH
PASSEND ZU:

LOC	DIST
A1	-

PROJEKT NR. A95-52007

REVISIONS
AENDERUNGEN

P	LTR	DESCRIPTION BESCHREIBUNG	DATE	DWN	APVD
	E9	NEW DASHNUMBER ADDED	26AUG2009	RD	MZ
	E10	packaging changed	21OCT2009	MZ	

Kodierung A-F gezeichnet

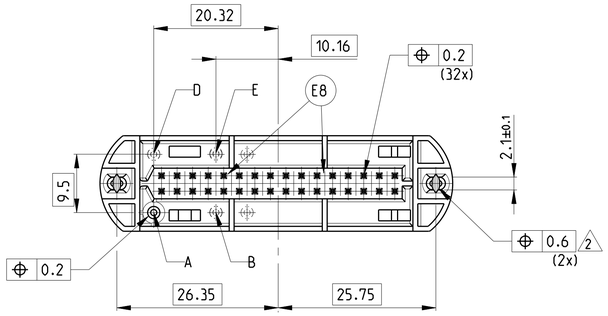

Einzelheit "Y"
M 5:1

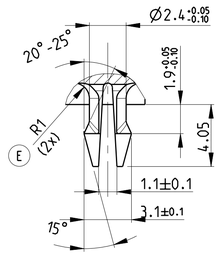

Empfohlenes Leiterplatten Bohrbild

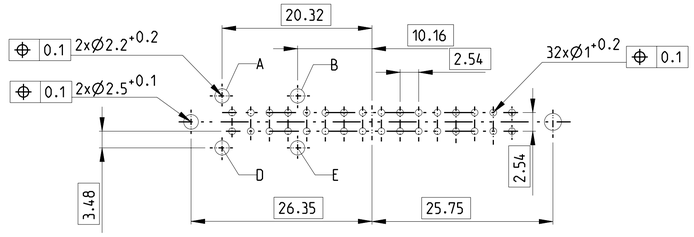

Schnitt A-A

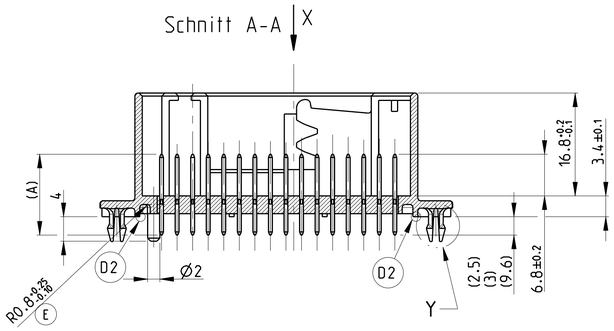

Schnitt B-B

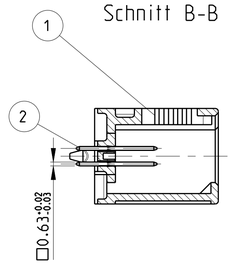

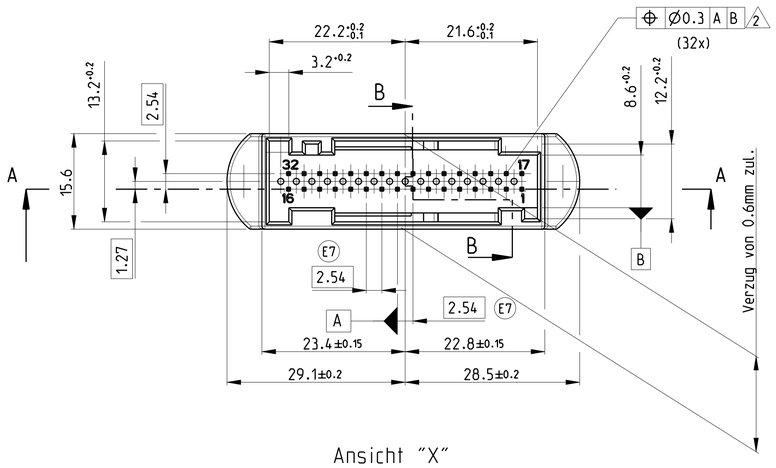

Ansicht "X"
alle Kodierungen dargestellt

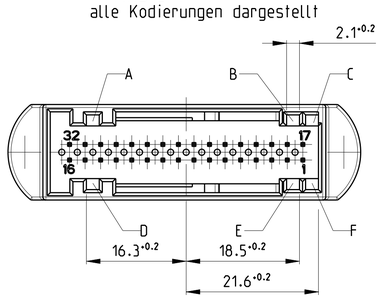

Bemerkungen:

1 Ausführung der Leiterplattenkodierung und der Kodiernuten, siehe Tabelle

2 Form-und Lagetoleranz; "Position" gilt nur für die entsprechenden Spitzen

3 Einwegverpackung: Produktträger in Karton

4 Kontaktbereich min. 0.8 µm vergoldet
Lötbereich min. 2.5 µm verzinnt

5 Mehrwegverpackung HELLA: Produktträger in Hella E1-Behälter MF 6320

6 Mehrwegverpackung Bosch: Produktträger in Bosch-Behälter 6000 515 033

7 Mehrwegverpackung VDO: Produktträger in VDO-Behälter MF 6170

E7 8 Oberfläche: 2.0 µm - 4.0 µm Sn über 1.27 µm - 2.2 µm Ni /galv. verzinnt, matt

NOTES:

1 THE EXECUTION OF THE PRINTED CIRCUIT BOARD CODING AND THE CODING SLOTS, SEE TABLE

2 FORM- AND POSITION TOLERANCE; "POSITION" IS VALID ONLY FOR THE APPROPRIATED POINTS

3 ONE-WAY PACKAGING: PRODUCT CARRIER IN CARDBOXn

4 KONTAKT AREA min. 0.8 µm GOLD PLATED
SOLDER AREA MIN. 2.5 µm TIN PLATED

5 MULTIPLE PACKAGING HELLA: PRODUCT CARRIER IN Hella E1-BOX MF 6320

6 MULTIPLE PACKAGING Bosch: PRODUCT CARRIER IN Bosch-BOX 6000 515 033

7 MULTIPLE PACKAGING VDO: PRODUCT CARRIER IN VDO-BOX MF 6170

8 SURFACE: 2.0 µm - 4.0 µm SN OVER 1.27 µm - 2.2 µm NI /ELECTRO PLATED, MAT

E10

Rev.	Dim A (mm)	Kodierung Steckseite ABC DEF	Kodierung Leiterplattenseite	Verpackung																													
E	20.3		-	Einweg 3																													
A	12.7	A.C.E	E	Bosch 6	X																												
B	13.2	C-D	D	VDO 7		X	X	X																									
A	13.2	C-D	D	VDO 7					X																								
A	13.2	A-F	A	VDO 7					X																								
E	12.7	A.C.E	E	VDO 7		X																											
E	12.7	C-D	D	VDO 7		X	X	X																									
E	12.7	A-F	A	VDO 7		X																											
E	13.2	A.C.E	E	Bosch 6					X	X	X	X	X	X	X	X	X	X	X	X				X	X	X							
E	13.2	C-D	D	Bosch 6																													
E	13.2	A-F	A	Bosch 6																													
E	13.2	A.C.E	E	Hella 5																													
E	13.2	C-D	D	Hella 5																													
E	13.2	A-F	A	Hella 5																													
A	13.2	C-D	D	Einweg 3																													
A	13.2	A-F	A	Einweg 3																													
B	13.2	A.C.E	E	Einweg 3																													
B	13.2	C-D	D	Einweg 3																													
B	13.2	A-F	A	Einweg 3																													
E	12.7	A.C.E	E	Einweg 3																													
E	12.7	C-D	D	Einweg 3																													
E	12.7	A-F	A	Einweg 3																													
E	13.2	A.C.E	E	Einweg 3																													
E	13.2	C-D	D	Einweg 3																													
E	13.2	A-F	A	Einweg 3																													
9-.-9	8-.-3	7-.-6	7-.-5	7-.-4	7-.-3	7-.-2	7-.-1	6-.-3	6-.-2	6-.-1	5-.-3	5-.-2	5-.-1	3-.-2	3-.-1	2-.-3	2-.-2	2-.-1	1-.-3	1-.-2	1-.-1	-3	-2	-1	POS	STÜCK	BENENNUNG EINZELTEIL	Rev	WERKSTOFF	OBERFLÄCHE / FARBE/RAL Nr.
																									2	32	AMPMODU MODU II Stift□0.63	H	CuSn6	4
		X	X	X				X	X	X	X	X	X	X	X	X	X	X				X	X	X	2	32	AMPMODU MODU II Stift□0.63	A	CuSn6	vorverzinnt 8
	X				X	X	X												X	X	X				2	32	AMPMODU MODU II Stift□0.63	H	CuSn6	vorverzinnt 8
			X											X											1	1	32pol.Stiftwanne	E	PBT-GF	blau 5010
				X											X										1	1	32pol.Stiftwanne	E	PBT-GF	grün 6018
	X															X									1	1	32pol.Stiftwanne	B	PPA-GF30	grau 7036
		X															X								1	1	32pol.Stiftwanne	B	PPA-GF30	blau 5012
																		X							1	1	32pol.Stiftwanne	B	PPA-GF30	grün 6018
					X			X			X								X			X			1	1	32pol.Stiftwanne	E	PBT-GF	grau 7036
X																									1	1	32pol.Stiftwanne	E	PBT-GF	violett 4006
						X			X			X								X			X		1	1	32pol.Stiftwanne	E	PBT-GF	blau 5012
							X			X			X								X			X	1	1	32pol.Stiftwanne	E	PBT-GF	grün 6018

THIS DRAWING IS A CONFIDENTIAL DOCUMENT FOR TYCO ELECTRONICS CORPORATION. IT IS SUBJECT TO CHANGE AND THE CONTROLLING ENGINEERING ORGANIZATION SHOULD BE CONTACTED FOR THE LATEST REVISION.
DIESES ZEICHNUNGSDOKUMENT WIRD DURCH AMP VERSCHIEDENE KONTROLLEN, ANDERUNGEN, DIE DEN TECHNISCHEN FORTSCHRITT DIENEN, SIND VORBEHALTEN. DEN ZUVERLESSIGEN TECHNISCHEN ANSPRECHPARTNER ERFAHREN SIE AUF ANFRAGE.

DIMENSIONS: MASSEINHEITEN: mm

TOLERANCES UNLESS OTHERWISE SPECIFIED: ALLGEMEINTOLERANZEN n. DIN 16901 - TKO
0 PLC ±-
1 PLC ±-
2 PLC ±-
3 PLC ±-
4 PLC ±-
ANGLES WINKEL ±2°

MATERIAL - -

FINISH OBERFLAECHE/FARBE - -

DWN K Sellien 29AUG1995
CHK B Kirsch 14FEB1995
APVD -
PRODUCT SPEC PRODUKTSPEZ. -
APPLICATION SPEC VERARBEITUNGSSPEZ. -
WEIGHT GEWICHT -

Tyco Electronics
Tyco Electronics AMP GmbH
D - 64625 Bensheim

NAME
AMPMODU MODU II PIN HEADER, ASSY, 2X16 POS.
AMPMODU MODU II Stiftleiste, Assy, 2x16 pol.
-

SIZE A1 | CAGE CODE 00779 | DRAWING NO ZEICHNUNGS-NR. C-966658 | RESTRICTED TO NUR FUER -

CUSTOMER DRAWING /KUNDENZEICHNUNG | SCALE MASSSTAB 2:1 | SHEET BLATT 1 OF VON 1 | REV E10

AMP 4805 REV 31MAR2000

Pro/ENGINEER DRAWING